Изолятор короткого замыкания серии ISO-FP (изолятор короткого замыкания адресной линии «ША»)

Паспорт и руководство по эксплуатации

Ред. 1.01 от 20.07.2021

1. НАЗНАЧЕНИЕ

1.1 Изолятор короткого замыкания серии ISO-FP (далее – изолятор), входящий в состав прибора приемно-контрольного охранно-пожарного и управления адресного «Vesta 01F» (далее - прибор), предназначен для изолирования короткозамкнутого участка адресной линии «ША».

1.2 При возникновении короткого замыкания в адресной линии «ША» два ближайших изолятора к месту возникновения короткого замыкания срабатывают и отключают короткозамкнутый участок данной линии связи. Устройства, находящиеся вне короткозамкнутого участка, остаются работоспособными.

1.3 Изоляторы изготавливаются в трех исполнениях:

* ISO-FP-IP30 – пластиковый корпус для настенного крепления IP30;
* ISO-FP-IP54 – пластиковый корпус для настенного крепления IP54;
* ISO-FP-DIN – пластиковый низкопрофильный корпус на DIN-рейку.

1.4 Изолятор не занимает адрес в адресном пространстве центрального блока серии FP и является самостоятельным устройством. Количество устанавливаемых изоляторов в адресную линию «ША» определяется из расчета подключенных компонентов прибора и тока потребления самого изолятора.

1.5 Для отображения своего состояния изолятор оснащен желтым световым индикатором «Авария» («Неисправность»), включающийся в активированном (сработавшем) состоянии.

2. ОБЩИЕ УКАЗАНИЯ

2.1 Изолятор подключается к адресной линии «ША», формируемой центральным блоком серии FP, по которой обеспечивается его электропитание.

2.2 Режим работы изолятора непрерывный в течение длительного времени (24 часа в сутки).

2.3 Изолятор может быть установлен в технические изделия (щиты управления, шкафы, боксы и т.п.) сторонних производителей, изготовленных из различных материалов (металл, пластик и т.п.).

2.4 При смежном расположении нескольких модулей, входящих в состав прибора, допускается располагать их вплотную.

3. ТЕХНИЧЕСКИЕ ДАННЫЕ

3.1 Общие технические характеристики:

№ п/п	Характеристика	Значение
1	Падение напряжения при токе 300 мА, не более, В	0,1
2	Время срабатывания при замыкании, не более, мс	0,1
3	Время восстановления после восстановления адресной линии «ША», не более, с	5
5	Ток, потребляемый от адресной линии «ША», не более, мА	1
6	Сечение зажимаемого провода, мм^2	0,12 ... 2,5
7	Средний срок службы при условии соблюдения правил эксплуатации, лет	10
8	Устойчивость к электромагнитным помехам в соответствии с ГОСТ Р 53325 (приложение Б)	3 степень жесткости

3.2 Условия эксплуатации и массогабаритные параметры:

Параметр	ISO-FP-IP30	ISO-FP-IP54	ISO-FP-DIN
Диапазон рабочих температур	от минус 10 °С до 55 °С	от минус 40 °С до 60 °С	от минус 10 °С до 55 °С
Относительная влажность при 40 °С (без конденсации влаги), не более	(93+2) %	(95+2) %	(93+2) %

Параметр	ISO-FP-IP30	ISO-FP-IP54	ISO-FP-DIN
Степень защиты оболочки	IP30	IP54	IP40
Габаритные размеры, не более, мм	70 x 45 x 30	65 x 65 x 50	18 x 90 x 63
Масса, не более, кг	0,3	0,4	0,3
Конструктивное исполнение	Пластиковый корпус	Пластиковый корпус	Пластиковый низкопрофильный корпус на Din-рейку

4. ПОСТАВКА

4.1 Код изделия при заказе:

Наименование	Обозначение
Изолятор короткого замыкания	**ISO-FP-IP30**
Изолятор короткого замыкания	**ISO-FP-IP54**
Изолятор короткого замыкания	**ISO-FP-DIN**

4.2 Комплект поставки должен соответствовать указанному ниже:

Наименование	Количество
Изолятор короткого замыкания	По запросу
Гарантийный талон	1
Упаковка	1

5. ТРАНСПОРТИРОВАНИЕ И ПРАВИЛА ХРАНЕНИЯ

Условия транспортирования и хранения должны соответствовать условиям групп 1 и 2 ГОСТ 15150-69.

6. УКАЗАНИЯ ПО ЭКСПЛУАТАЦИИ

Изолятор должен эксплуатироваться в составе прибора в режимах и условиях, оговоренных в настоящем документе.

7. ТЕХНИЧЕСКОЕ ОБСЛУЖИВАНИЕ

Техническое обслуживание изолятора производится по планово-предупредительной системе, которая предусматривает полугодовое техническое обслуживание. Работы по полугодовому техническому обслуживанию выполняются работником обслуживающей организации и включают:

– проверку внешнего состояния изолятора, надёжности крепления, состояния внешних монтажных проводов и контактных соединений (при их наличии);

– удаление пыли мягкой тканью.

8. СХЕМА ПОДКЛЮЧЕНИЯ И НАЗНАЧЕНИЕ КОНТАКТОВ

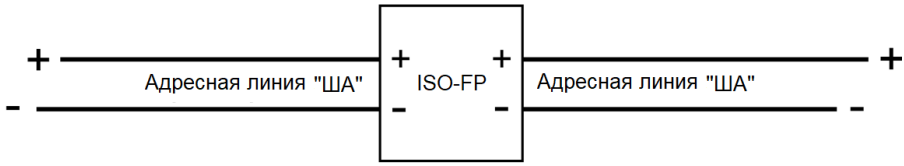

Рис. 1. Схема подключения изолятора.

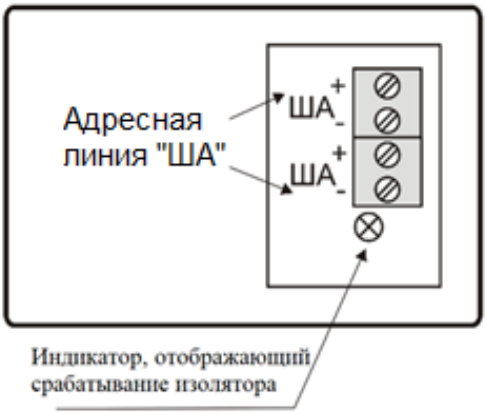

Рис. 2а. Расположение и назначение контактов изолятора исполнений ISO-FP-IP30 и ISO-FP-IP54

№	Обозначение	Назначение
1	+ ША	Адресная линия «ША»
2	- ША	
3	+ ША	Адресная линия «ША»
4	- ША	

Рис. 2б. Расположение и назначение контактов изолятора исполнения ISO-FP-DIN

9. ГАБАРИТНЫЕ И УСТАНОВОЧНЫЕ РАЗМЕРЫ

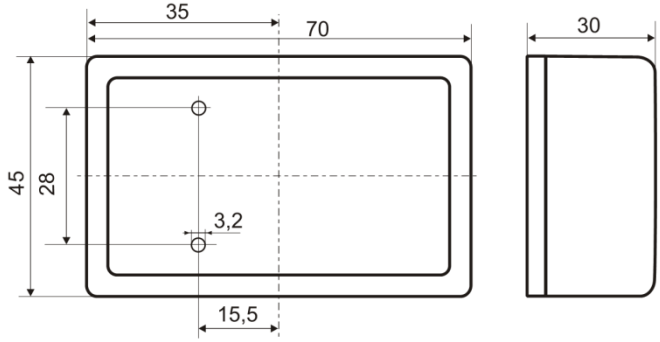

Рис. 3а. Размеры изолятора исполнения ISO-FP-IP30

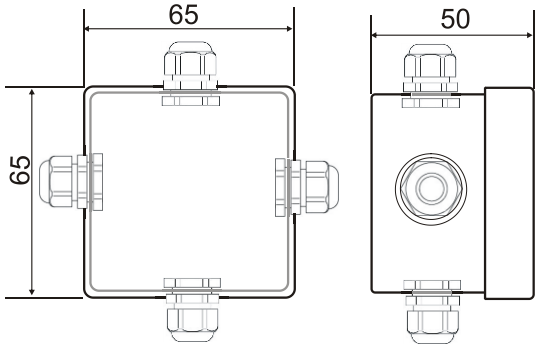

На коробке могут быть установлены
до 4 гермовводов типа RG7 -RG16

Рис. 3б Размеры изолятора исполнения ISO-FP-IP54

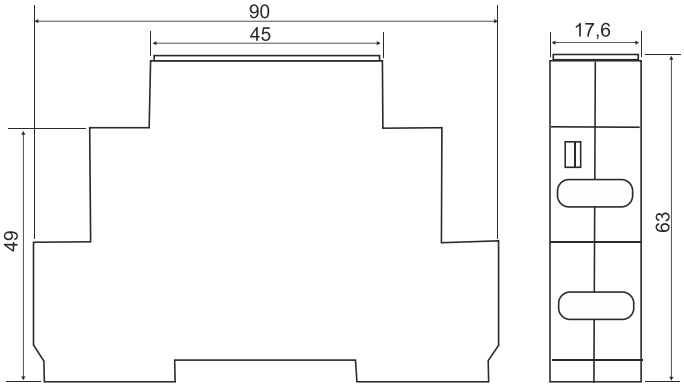

Рис. 3в. Размеры изолятора исполнения ISO-FP-DIN

10. СВИДЕТЕЛЬСТВО О ПРИЕМКЕ

Информация о приемке содержится в Упаковочном листе на партию товара.

11. ГАРАНТИЙНЫЕ ОБЯЗАТЕЛЬСТВА

11.1 Предприятие - изготовитель ООО «НИТП «НИТА» и уполномоченный представитель ООО «АРМО-Системы» гарантирует соответствие устройства требованиям технических условий НИТА.437241.006ТУ при соблюдении условий эксплуатации, хранения, транспортирования и монтажа, изложенных в настоящем документе.

11.2 Гарантийный срок изделия составляет 60 месяцев с момента отгрузки и получения Акта приема-передачи, но не более 66 месяцев с даты производства.

11.3 Сведения о гарантийном и постгарантийном ремонте указаны в Гарантийном талоне.